SolarVenti Standard (SV)

Wall Installation Manual

Wand Installationsanleitung
Wall Manuel d'installation
Wall Manual de instalación
Zed´- Montážní instrukce

Væg Installationsvejledning
Wall Monteringsanvisning
Wall Installationsinstruktioner
Seinäsarjan asennusohje

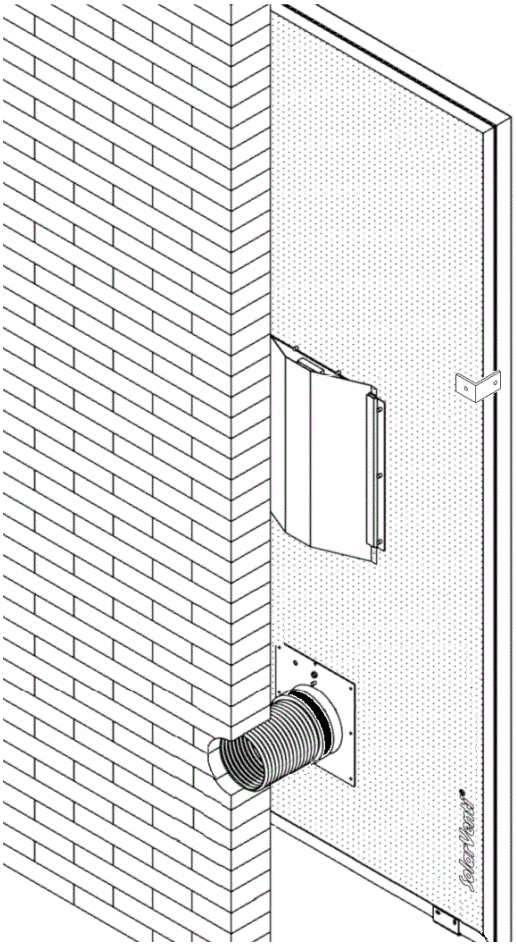

v. 3.58

General information

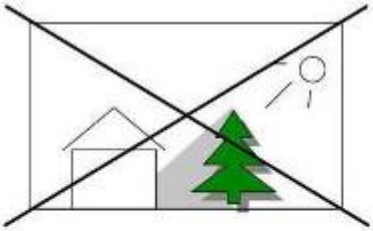
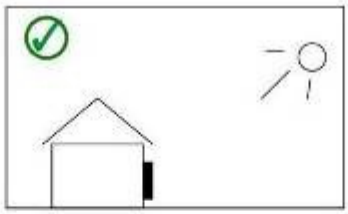
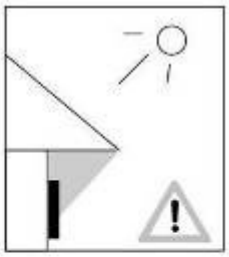

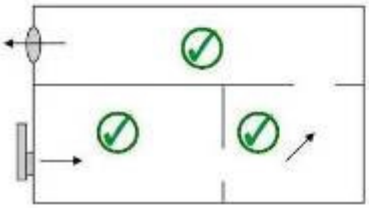
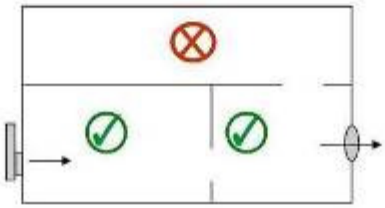
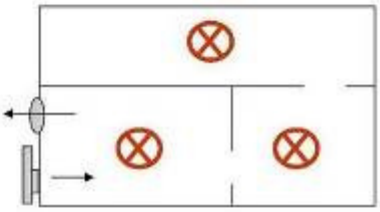

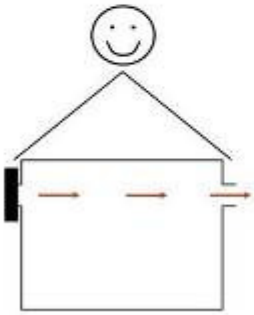
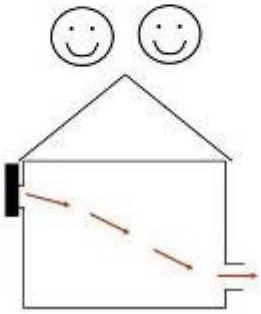
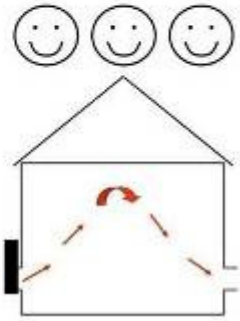

(*) Check reference on page 18

Weitere Erläuterungen siehe Seite 19
Reportez vous à la page 20
Comprobar referencias en el pagina 21
Další informace naleznete na straně 22
Se noter på side 23
Se merknader på side 24
Se anmärkningarna på sidan 25
Katso ohjeet sivulta 26

I. Collector Assembly 1

I.I SV3 & SV7
I.II SV14, SV20 & SV30

Zusammenbau des Kollektors
Collecteur Montage
Montage del colector
Montáž kolektoru
Samling af luftsolfangerpanel
Samling av luftsolfangerpanelet
Samling av luftsolfångare panel
Keräimen asennus

II. Wall Mounting Kit 3

Wandmontage Set
French title
Spanish title
Montážní sada na zeď
Vægsæt
Norwegan title
swedish title
Seinäkiinnityssarja

III. Angle Wall Mounting Kit 7

Winkelset
Winkelset
Kit angular
Sada se zaúhlením
Vinkelmontagesæt til væg
norwegan title
swedish title
Kulma-asennus seinään

III.I Stand Assembly 9

Zusammenbau der Winkel
French title
Spanish title
Skládání stojanu na zeď
Samling af vinkelstativer
Norwegan title
Swedish title
Telineen asennus

IV. Ventilation Kit 15

Belüftungsset
Belüftungsset
Kit de ventilación
Ventilační sada
Ventilationssæt
norwegan title
swedish title
Ilmanvaihdon asennussarja

V. Switch 16

Ein-/Ausschalter
French title
Spanish title
Vypínač
Afbryder/Kontakt
Norwegan title
swedish title
Katkaisin

VI. Regulator 17

Komfortregler
Komfortregler
Regulador
Regulátor
Regulator
norwegan title
swedish title
Säädin

VII. Additional installation tips 18

Weitere Montage-Tipps 19
Komfortregler 20
Más consejos para la instalación 21
Další instalační tipy 22

Yderligere tips til installationen 23
Norwegan title 24
Swedish title 25
Lisää vinkkejä asennukseen 26

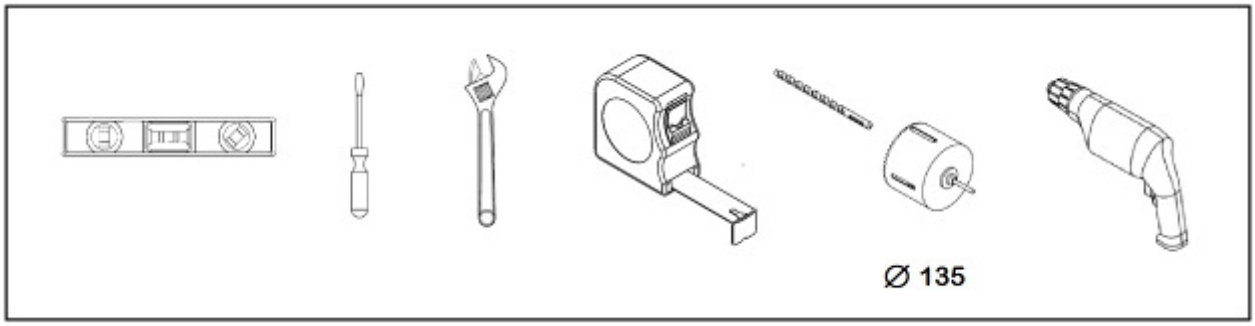

(*)

I. Collector Assembly

SV3 & SV7

	[mm]	SV3	SV7
	I	524	704
	II	704	1004
	III	262	320
PV-cell	IV	175	175
PV-cell	V	240	460
PV-cell	PV Cell	303x180 6 W	350x350 12 W

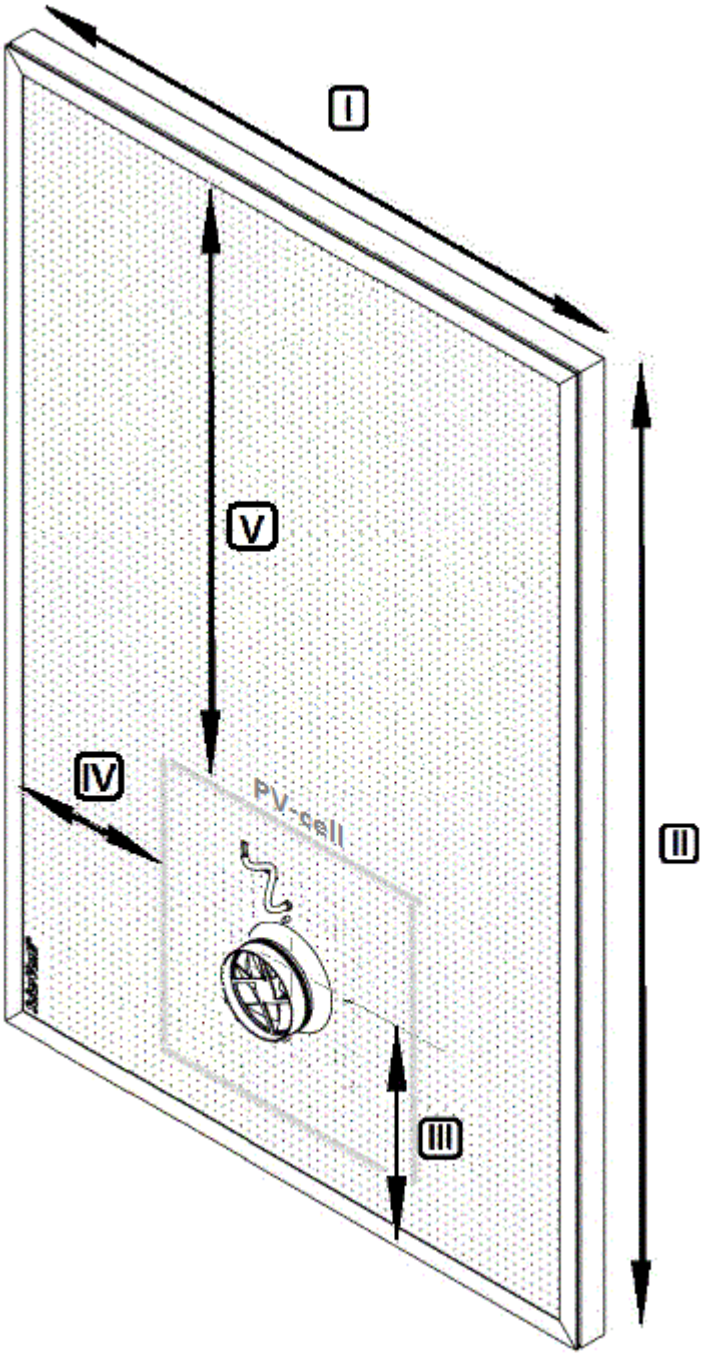

I. Collector Assembly

SV14, SV20 & SV30

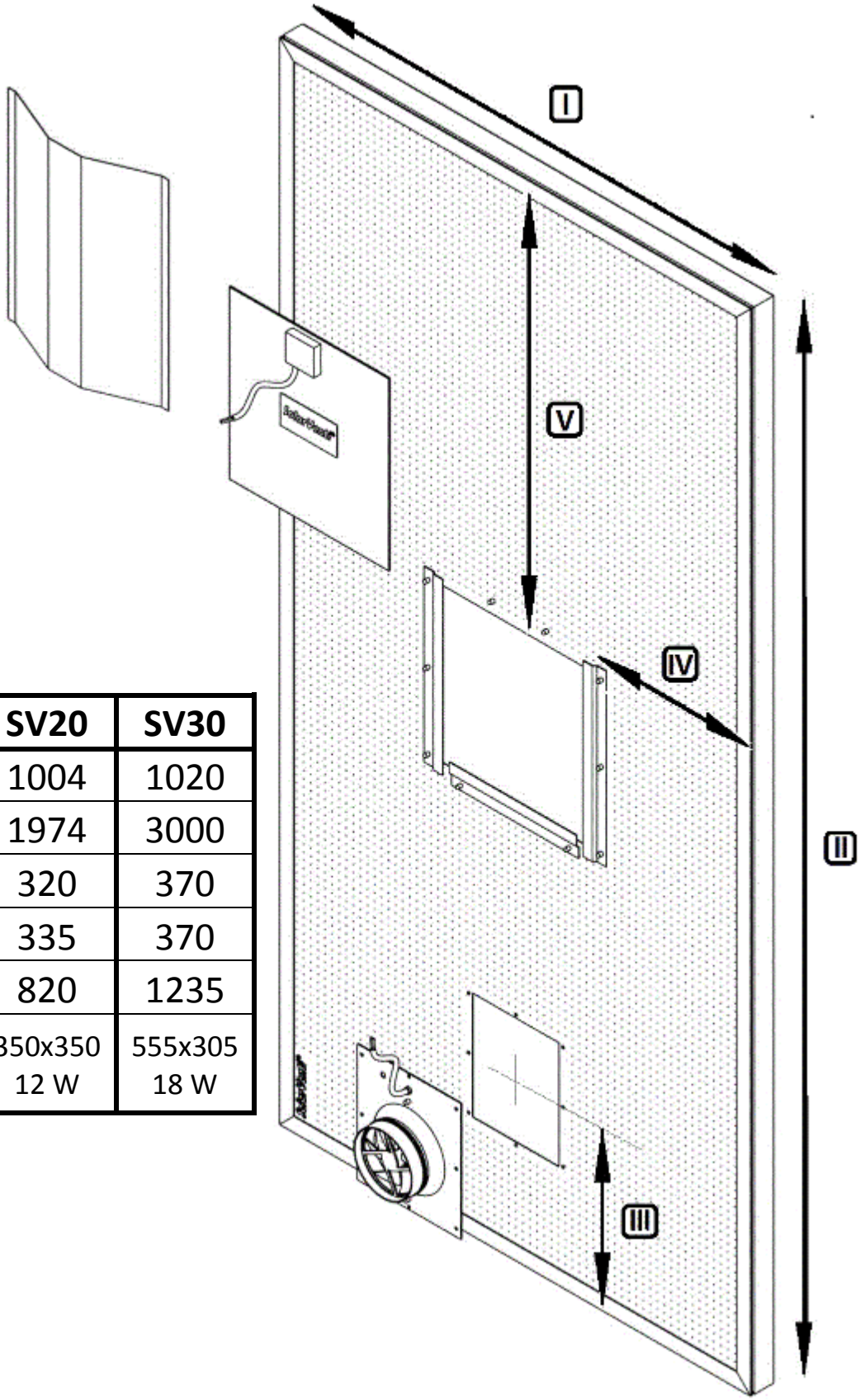

[mm]	SV14	SV20	SV30
I	704	1004	1020
II	1974	1974	3000
III	320	320	370
IV	175	335	370
V	820	820	1235
PV-cell	350x350 12 W	350x350 12 W	555x305 18 W

II. Wall Mounting Kit

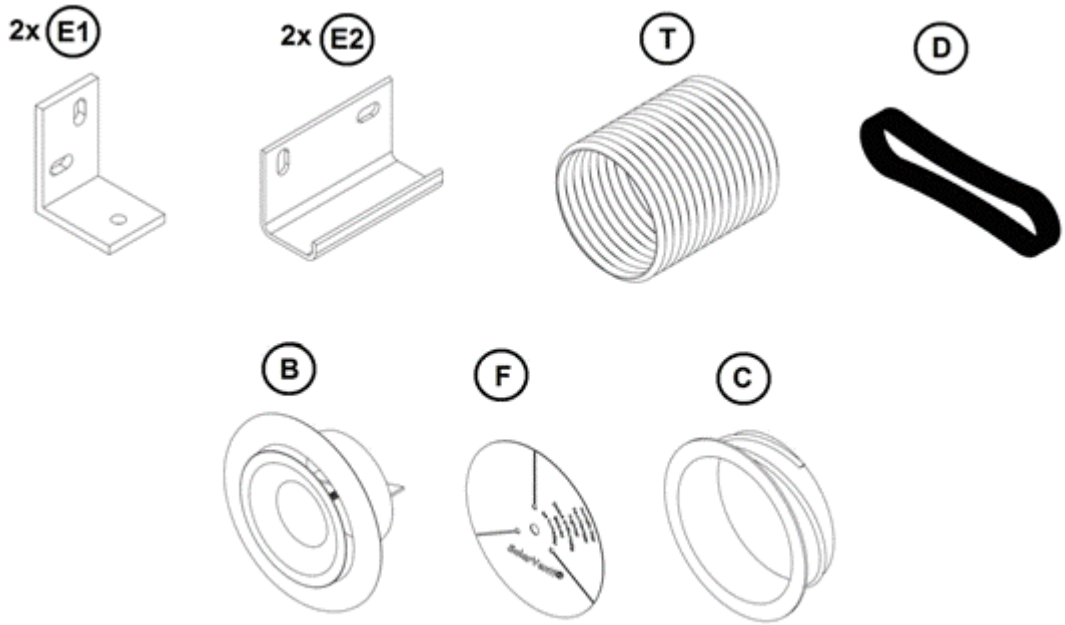

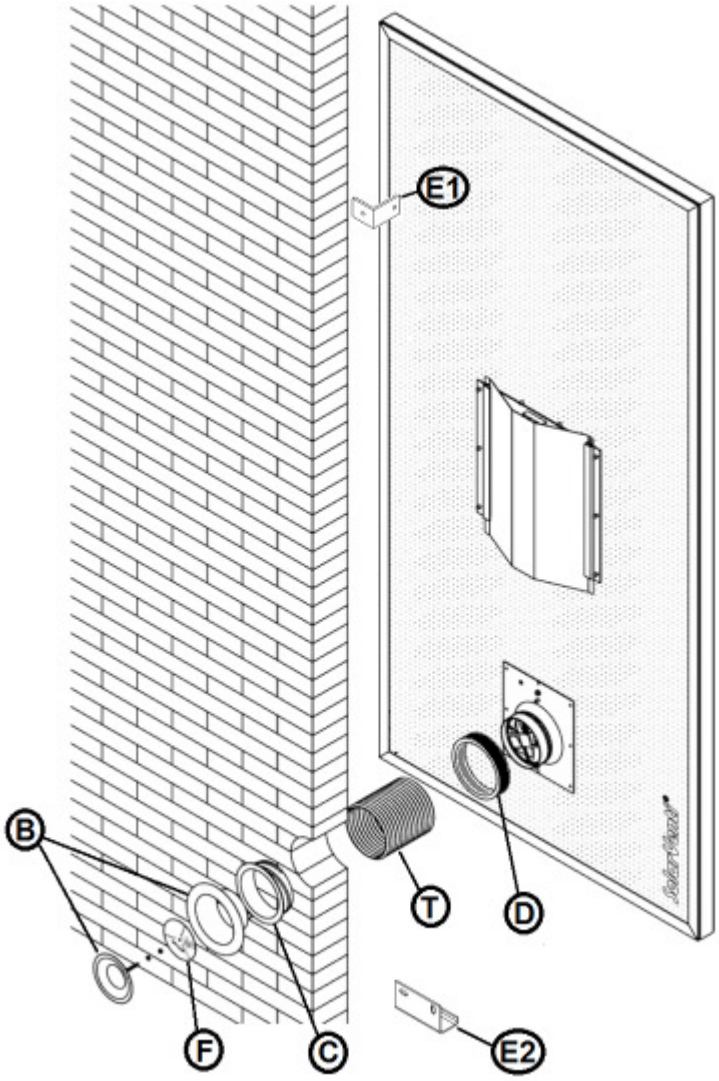

1

[mm]	I	II	III	IV
SV3	262	420	600	536
SV7	320	600	900	716
SV14	320	600	1800	716
SV20	320	800	1800	1016
SV30	375	800	2800	1032

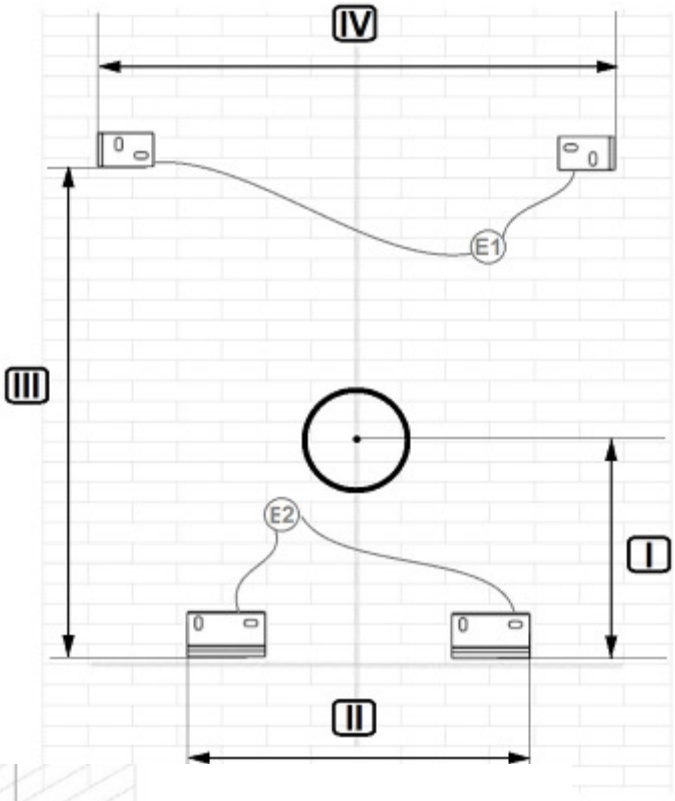

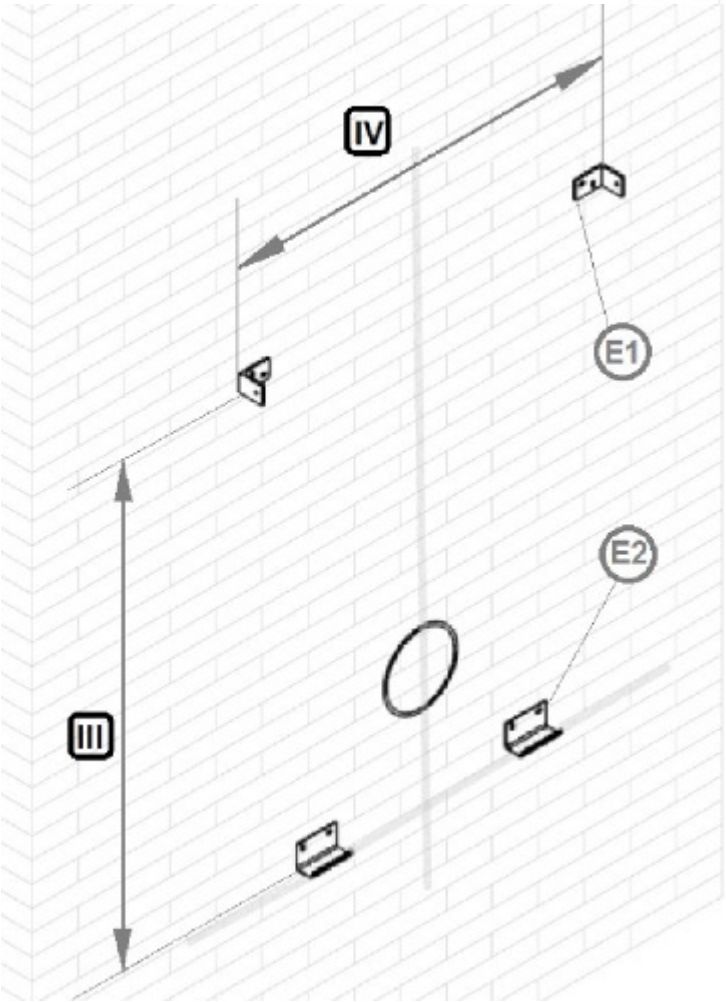

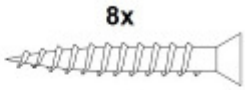

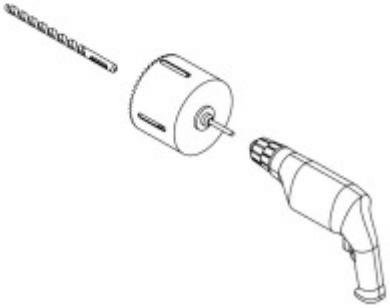

2

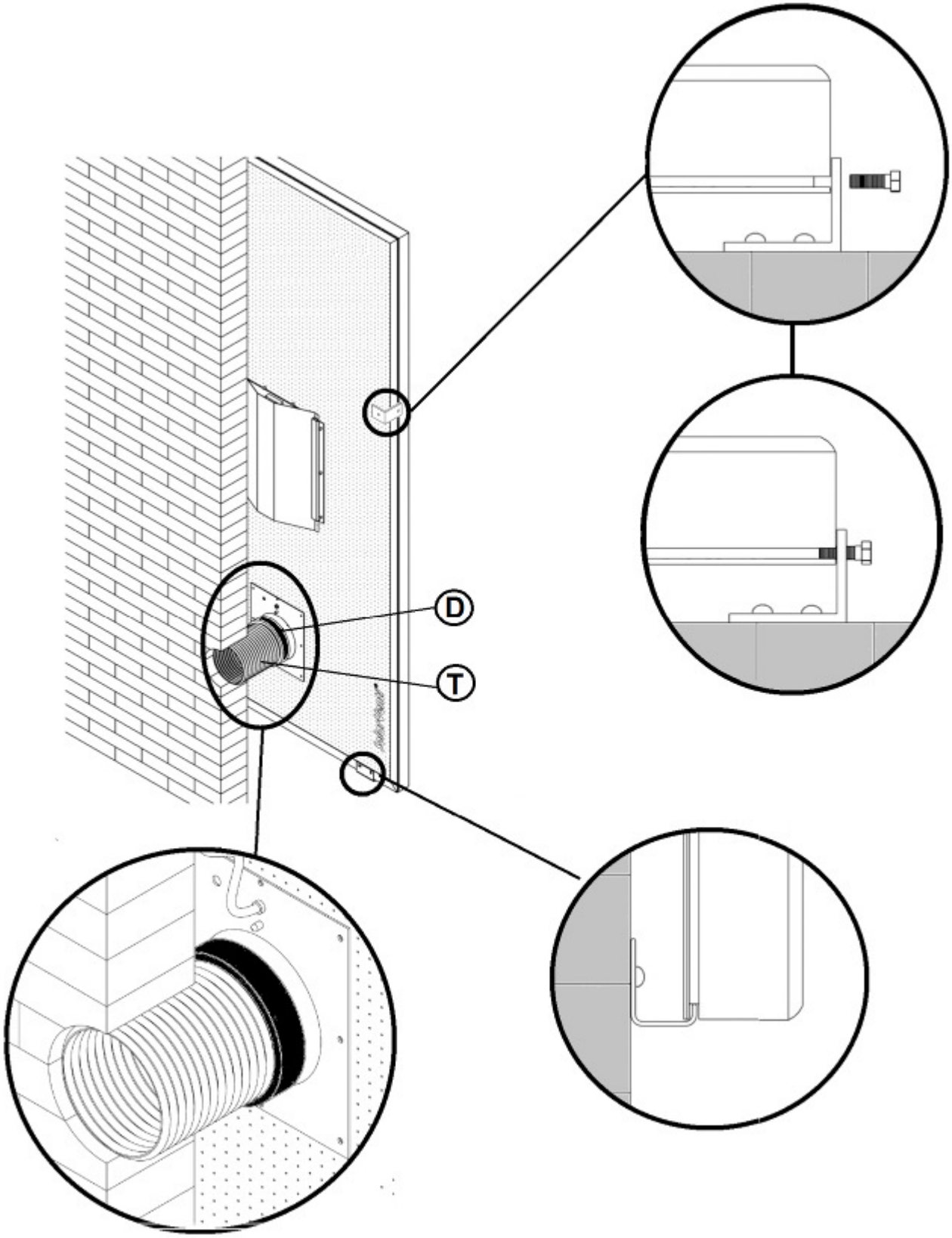

3

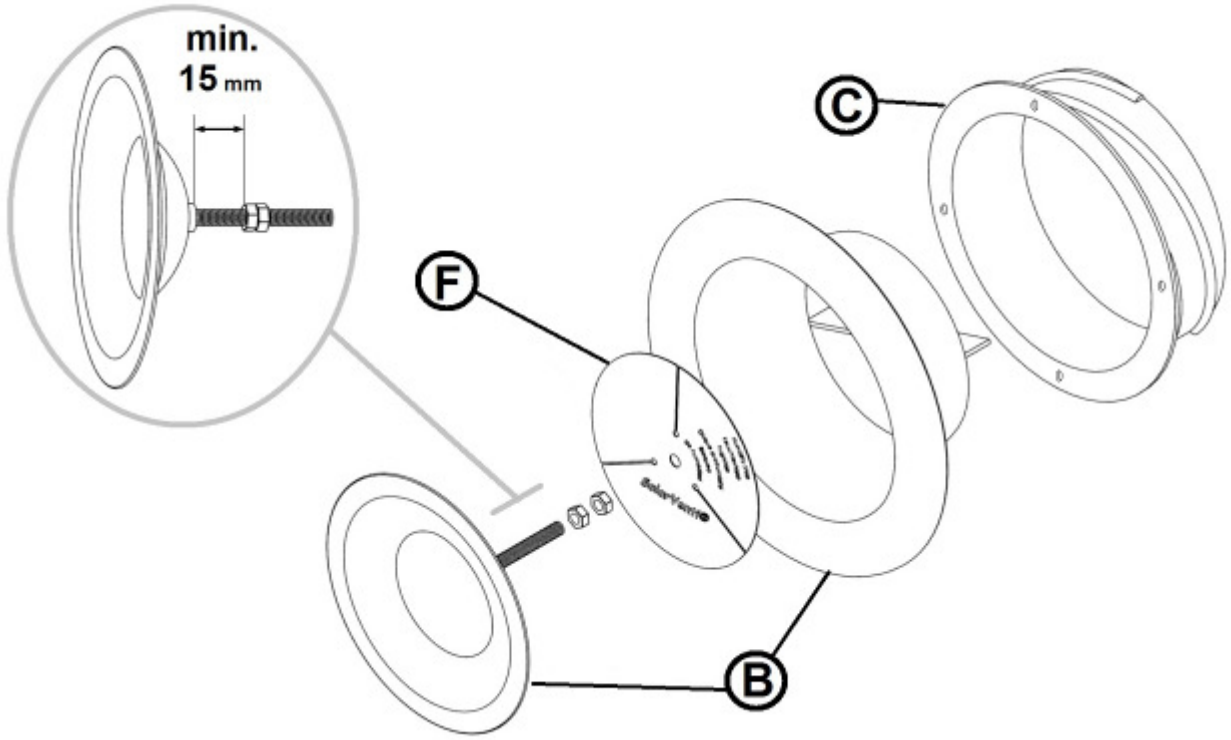

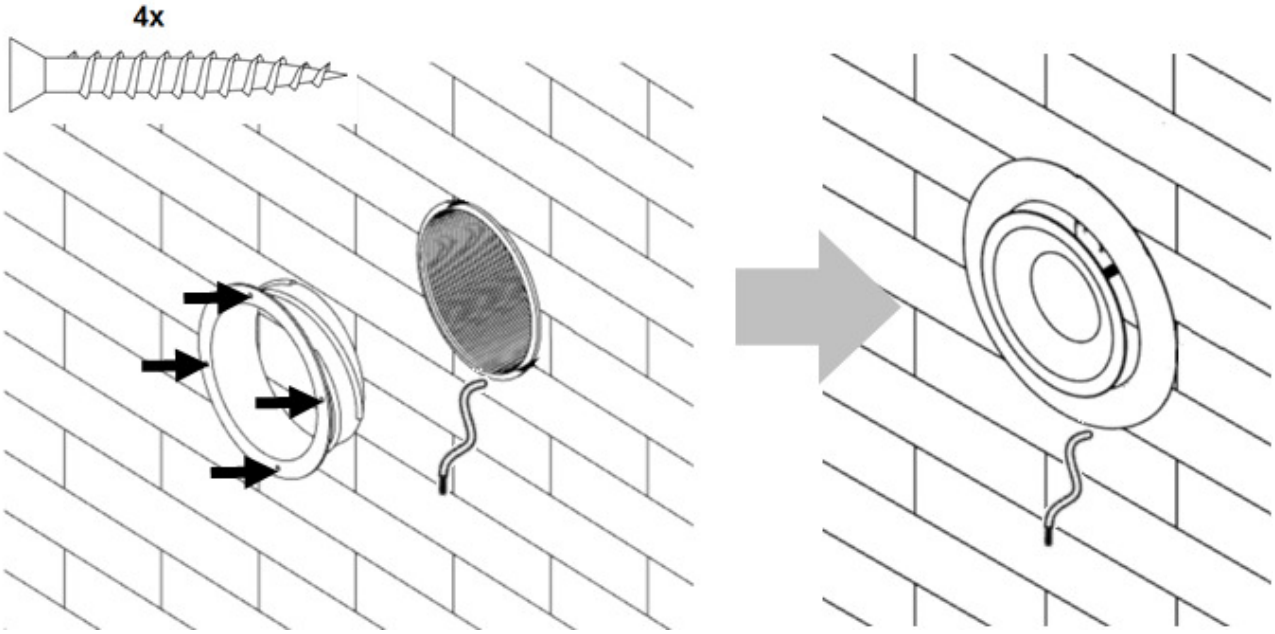

(*)

III. Angle Wall Mounting Kit

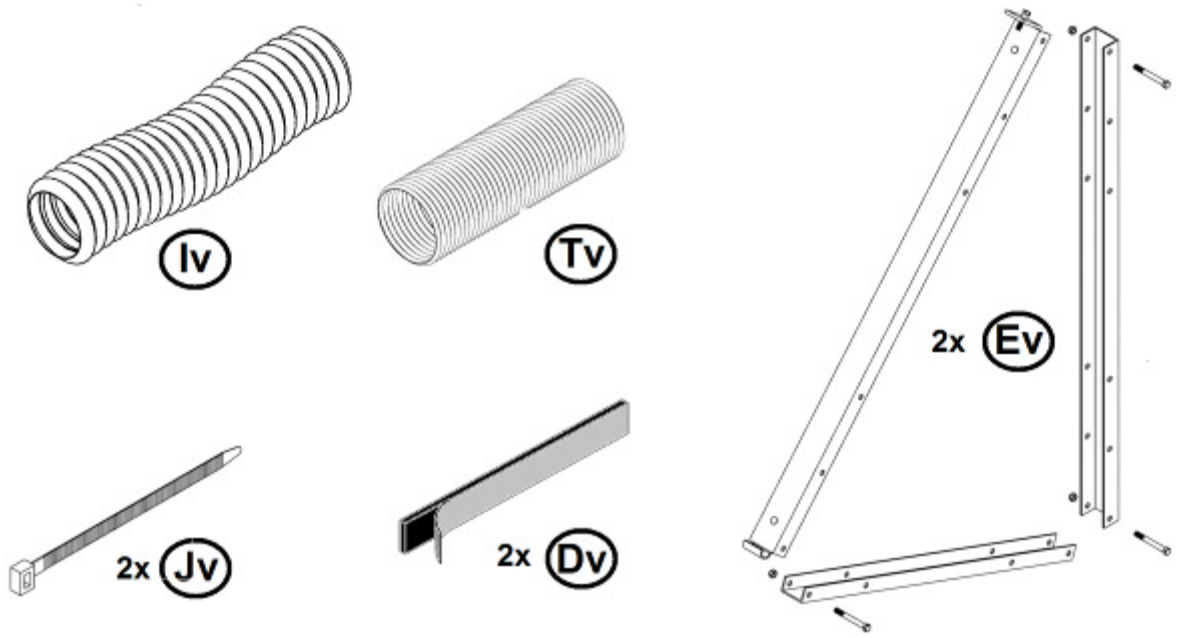

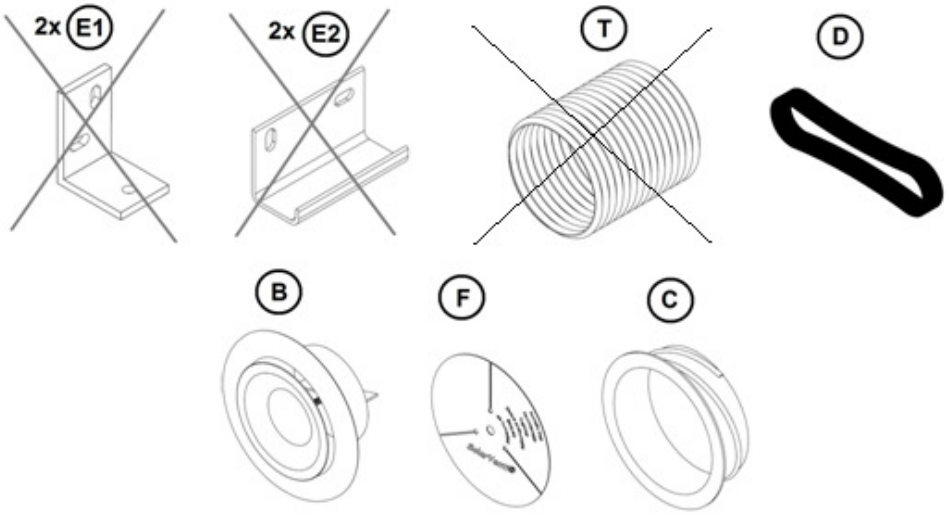

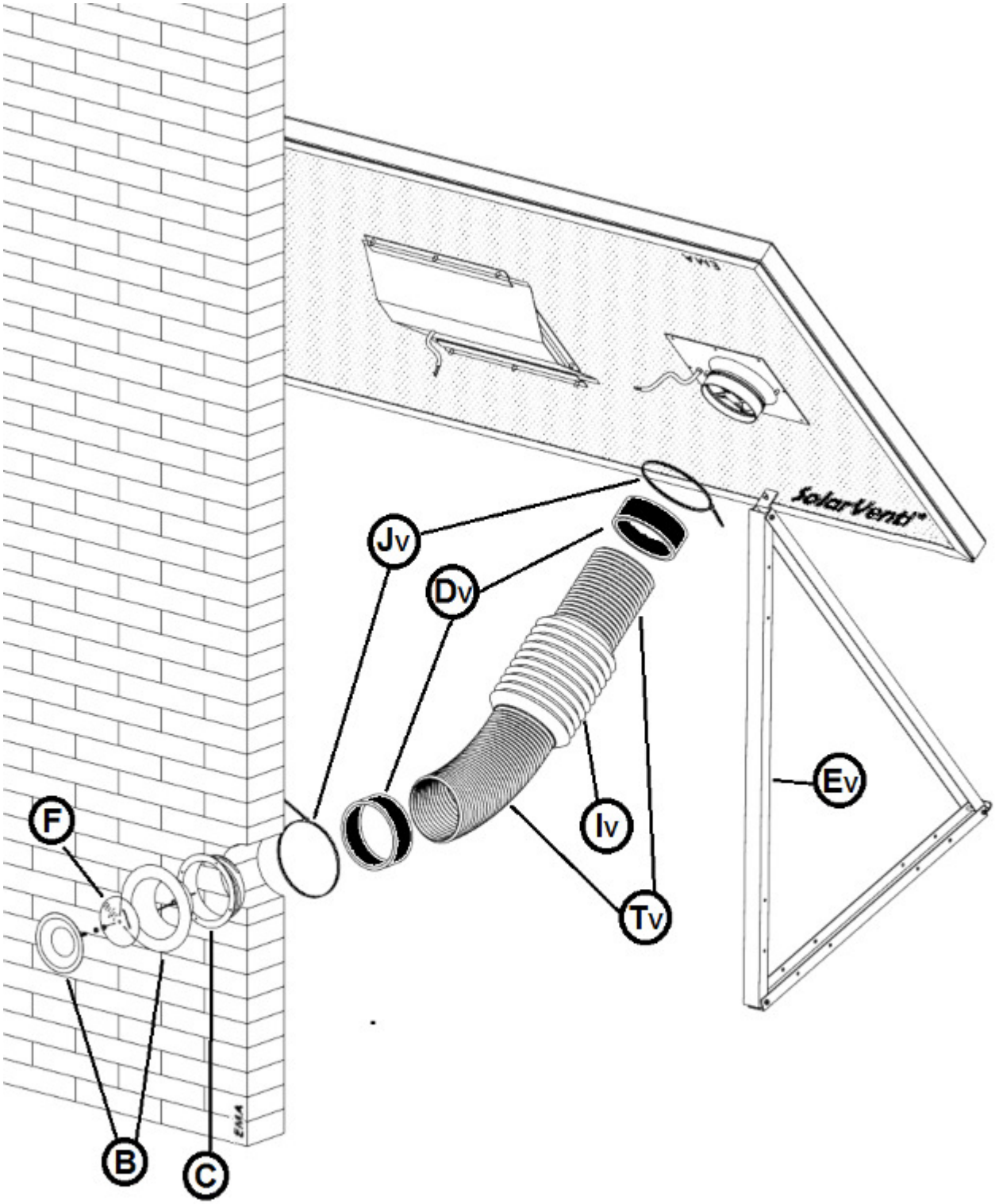
SolarVenti®
Jv
Dv
Iv
Tv
Ev
F
B
C

III.I Stand Assembly

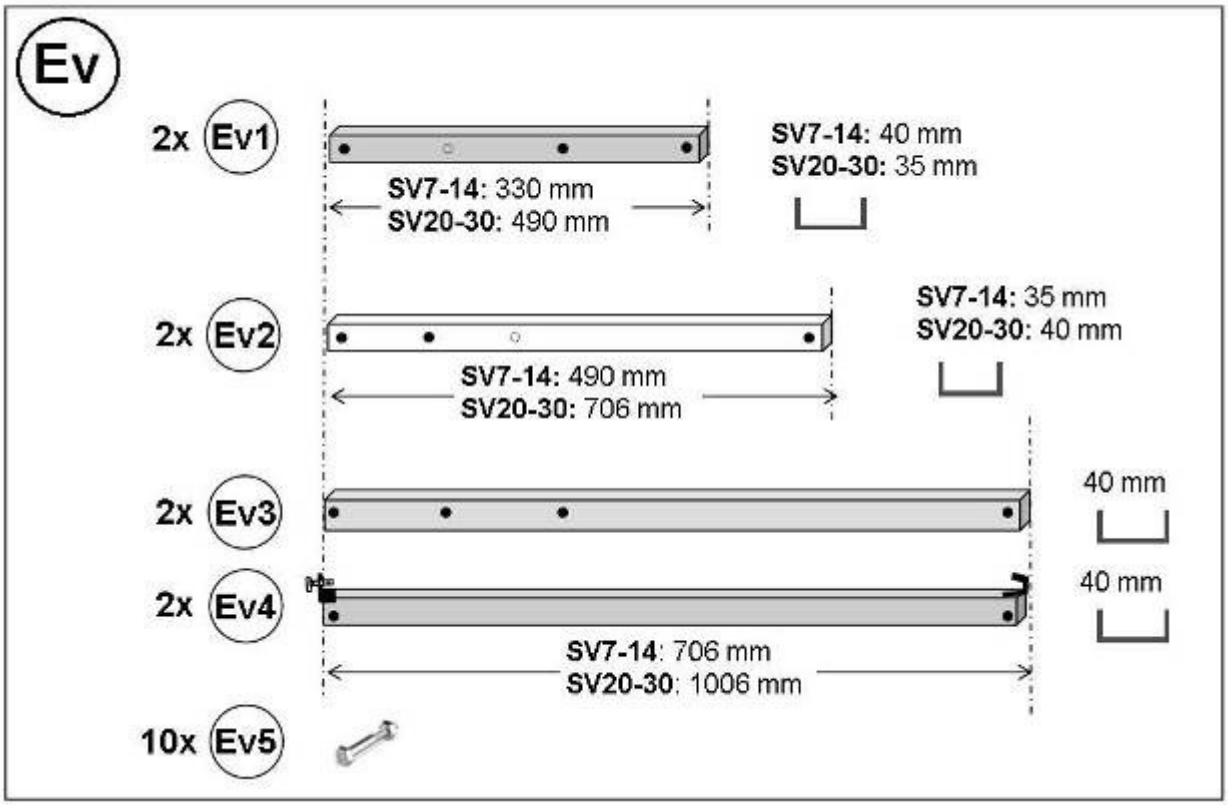

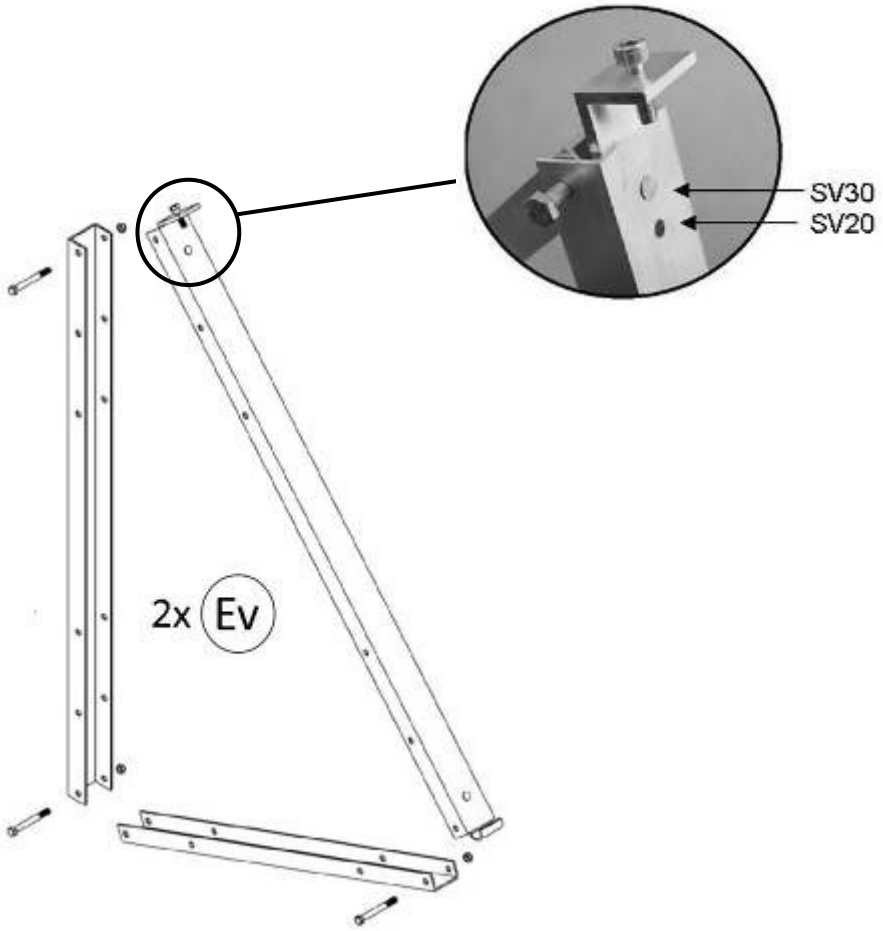

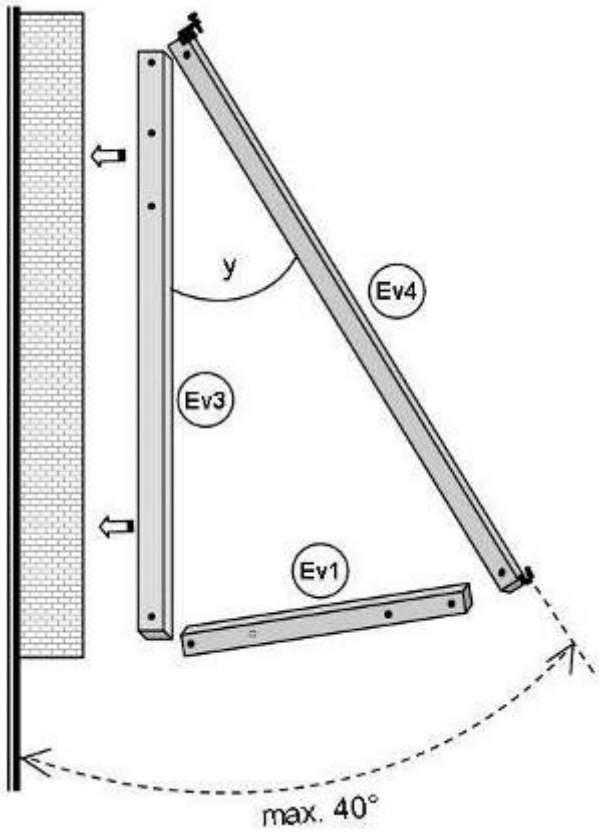

	SV7-14	SV20-30
y	20°	28°

Option 1

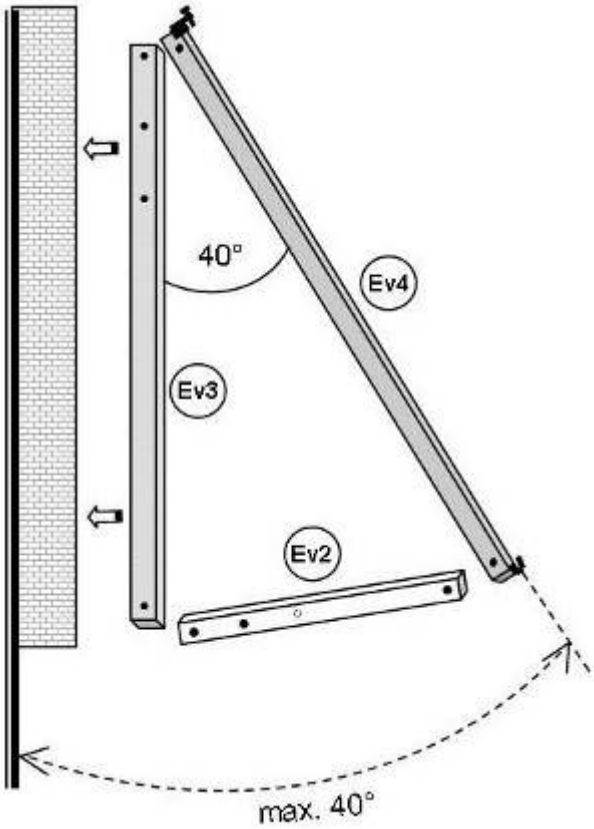

Option 2

(*)

1

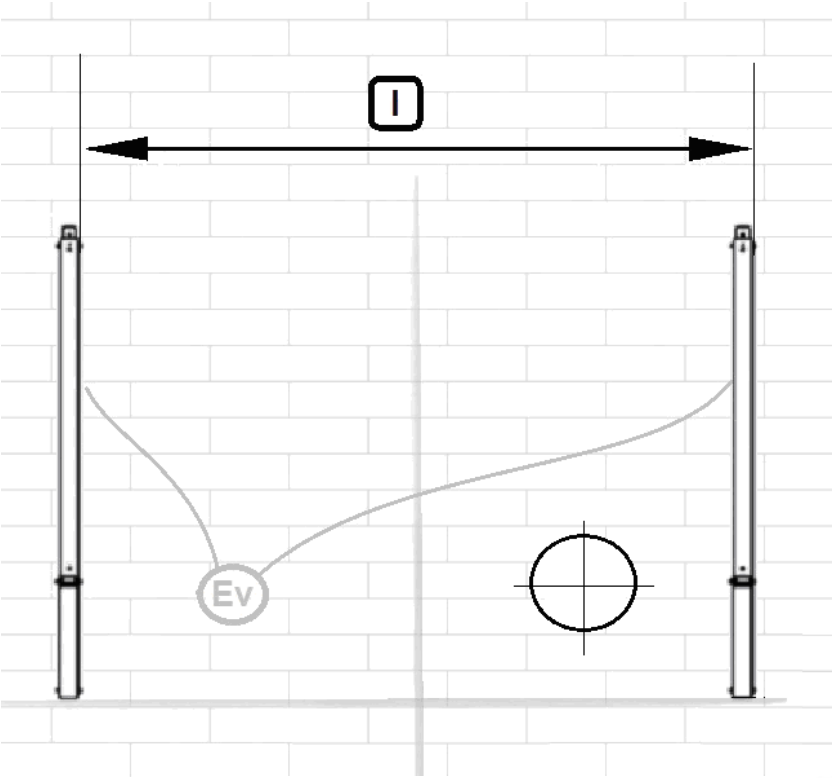

[mm]	l
SV3	600
SV7	900
SV14	1874
SV20	1874
SV30	2800

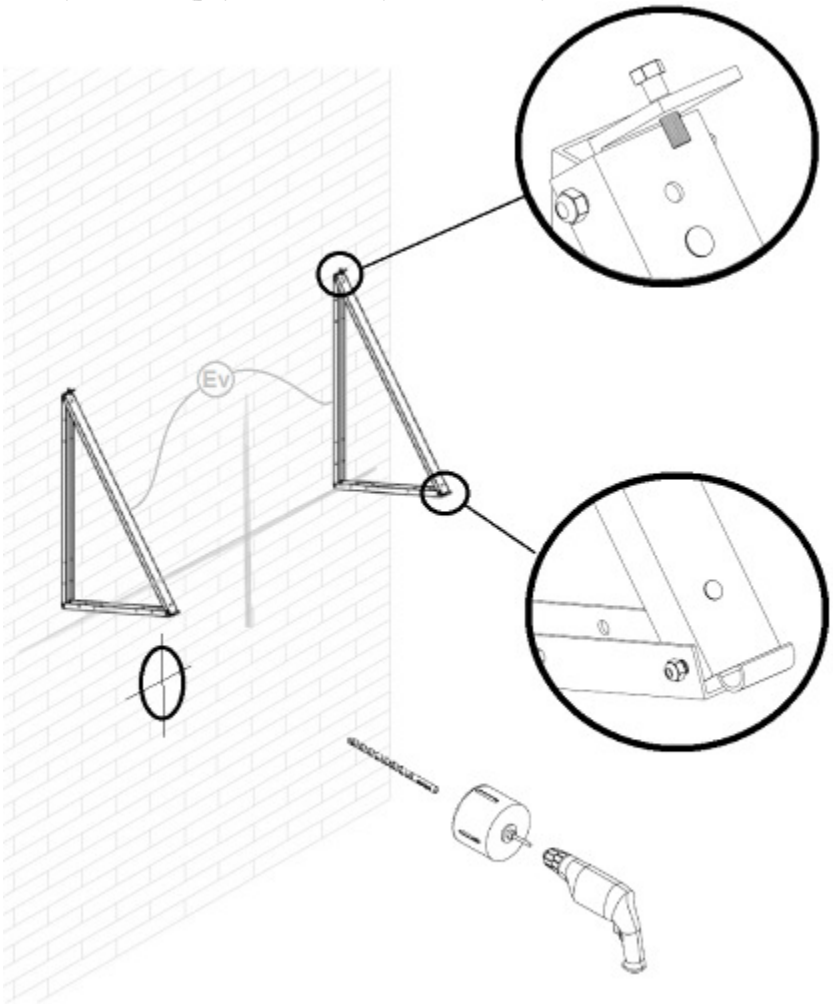

2

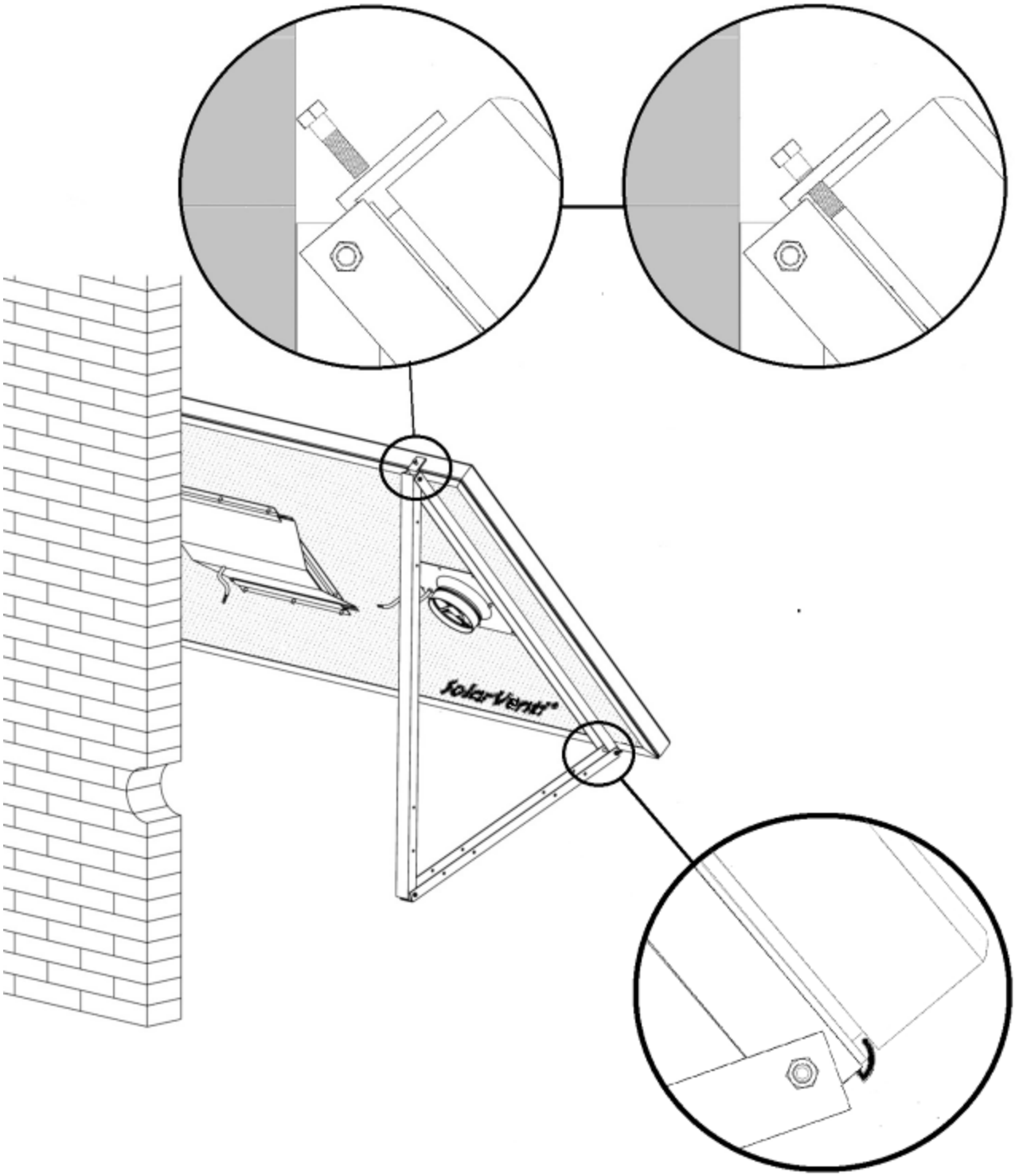

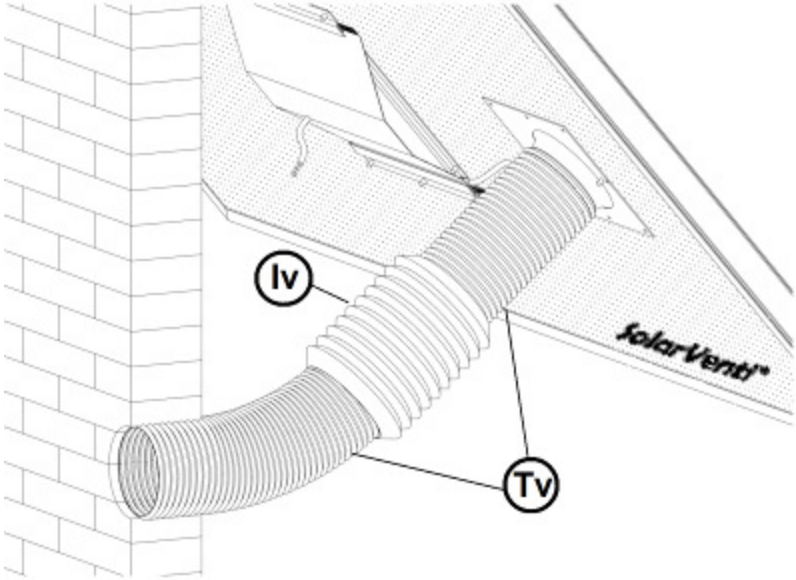
Iv
Tv
SolarVenti®

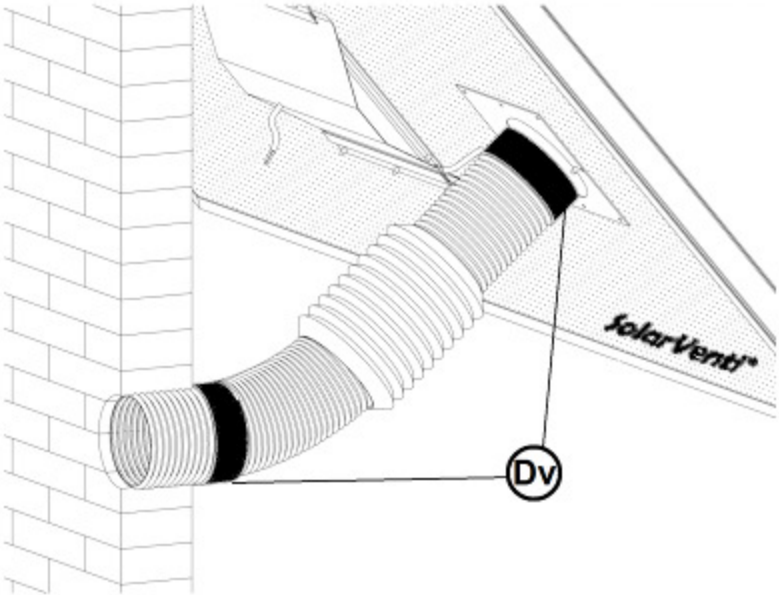
Dv
SolarVenti®

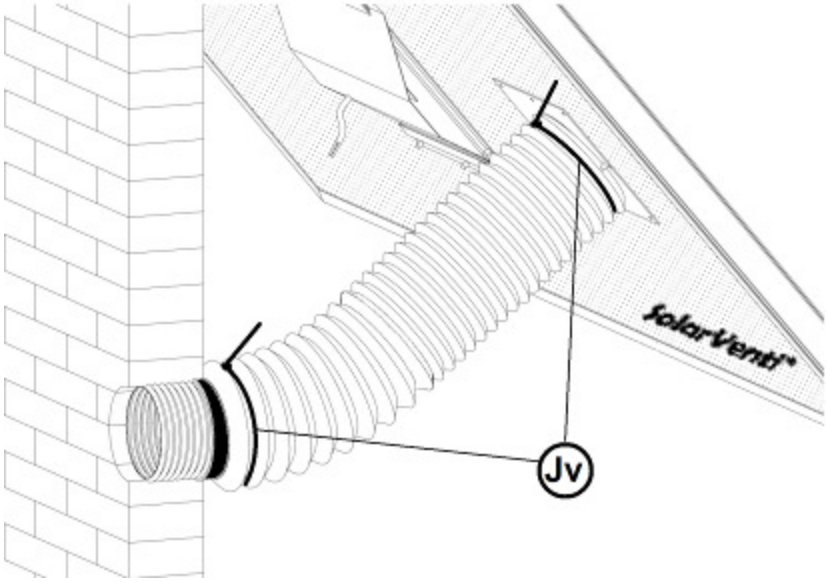
Jv
SolarVenti®

(*)

3

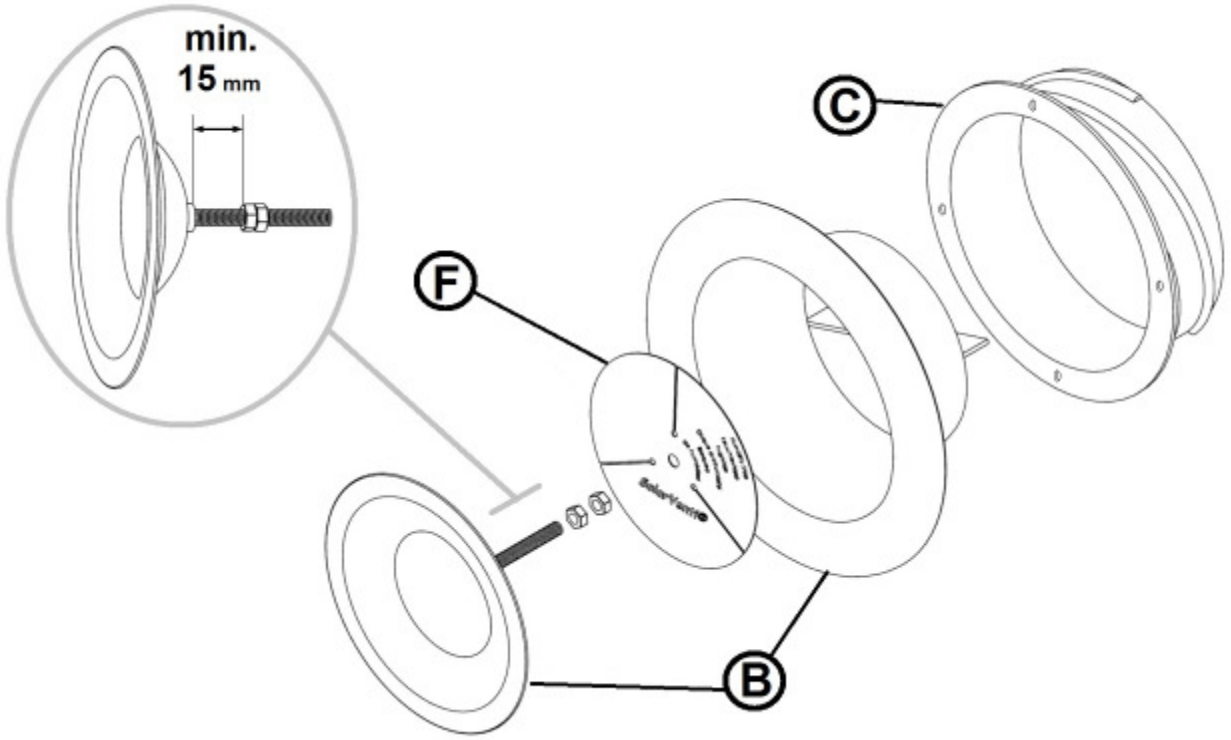

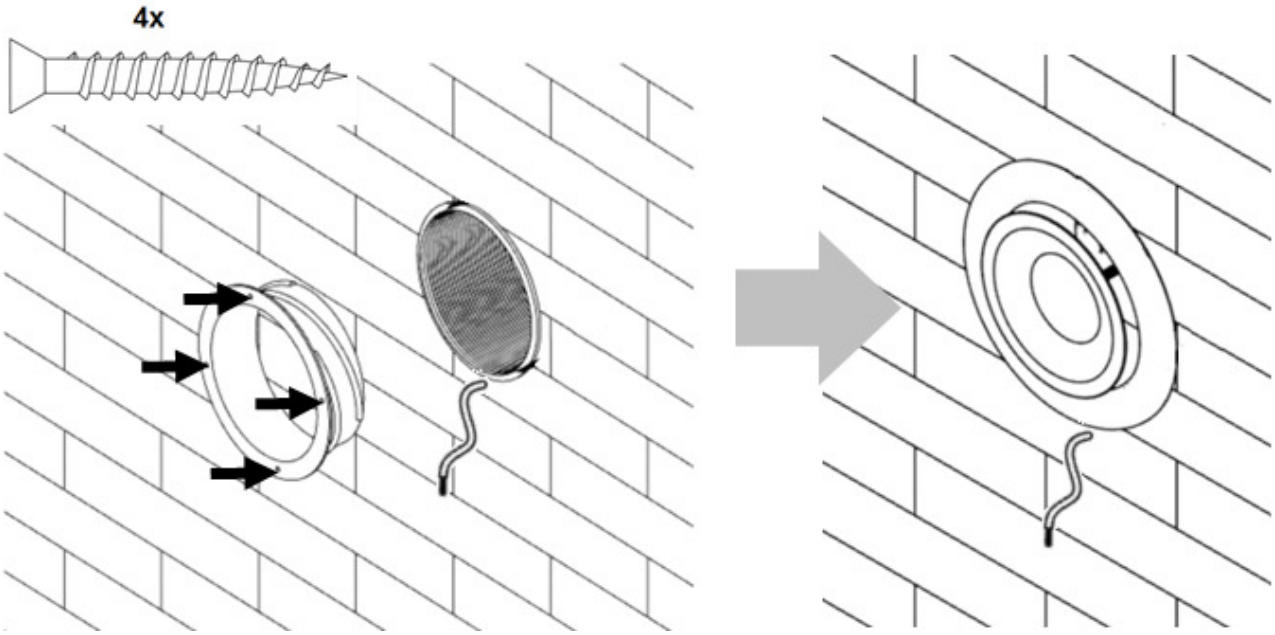

(*)

IV. Ventilation Kit

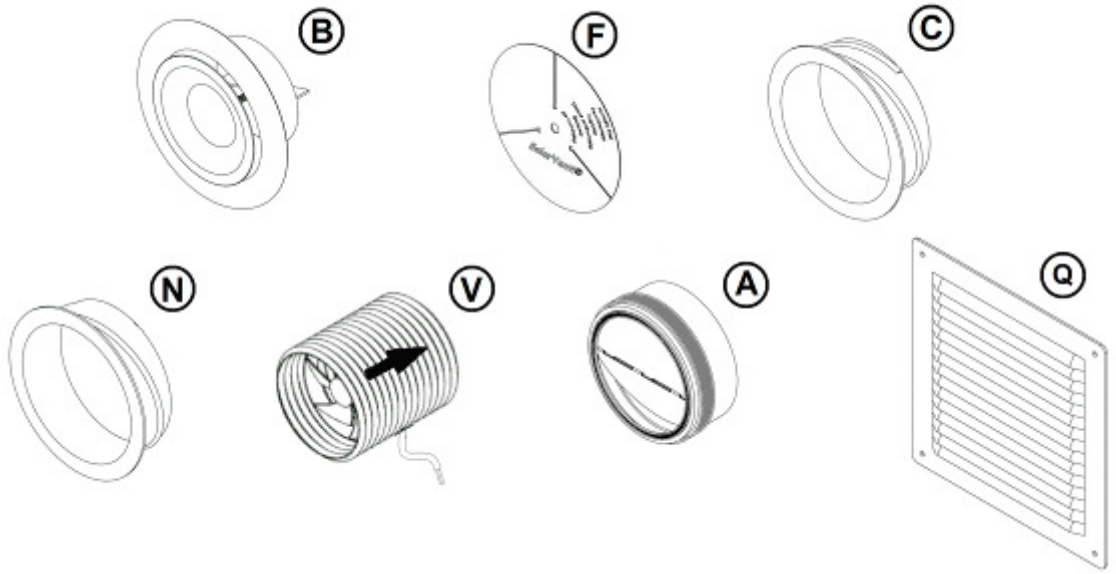

COOLING

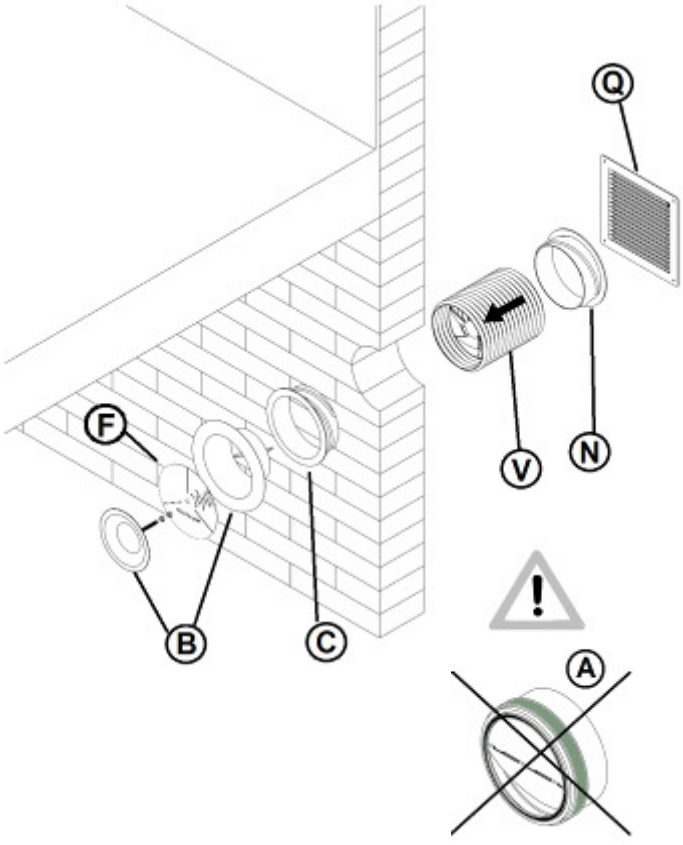

EXTRACTION

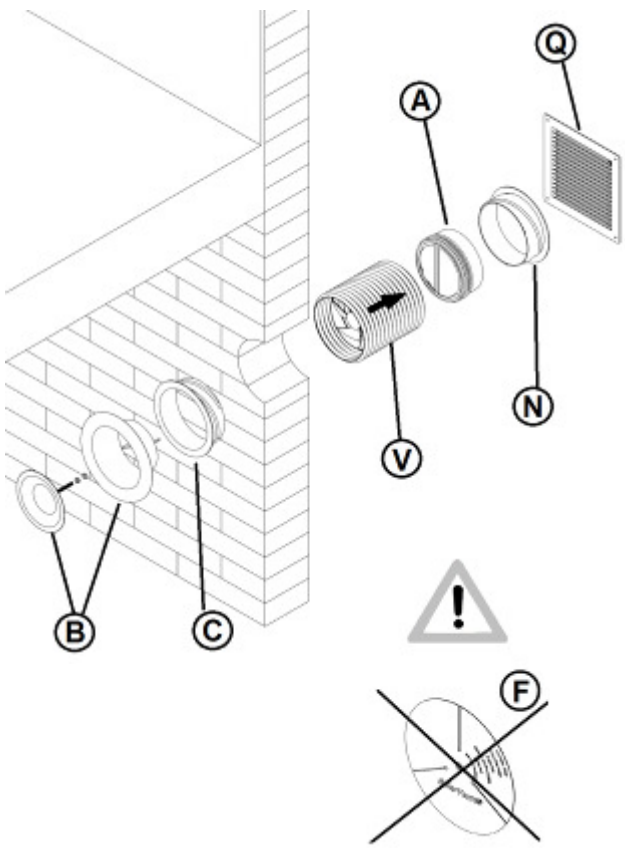

(*)

V. Switch

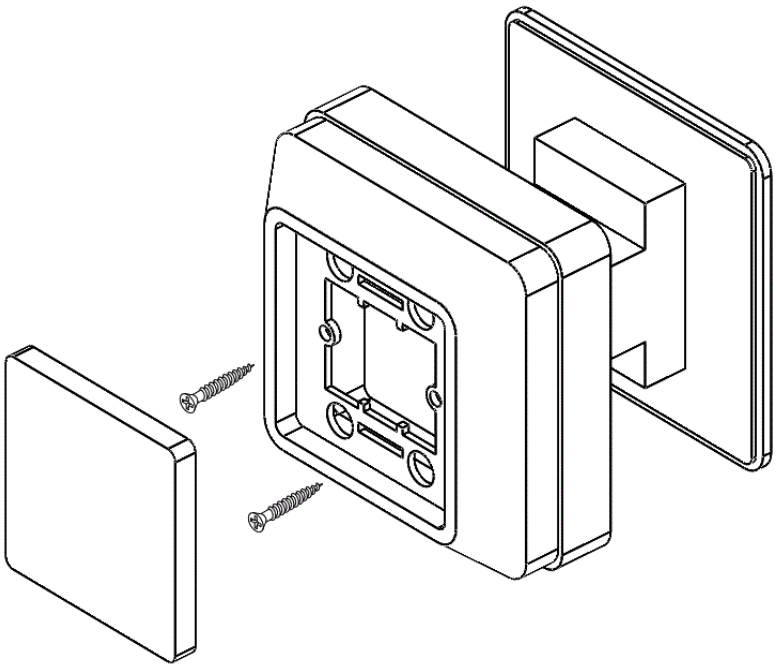

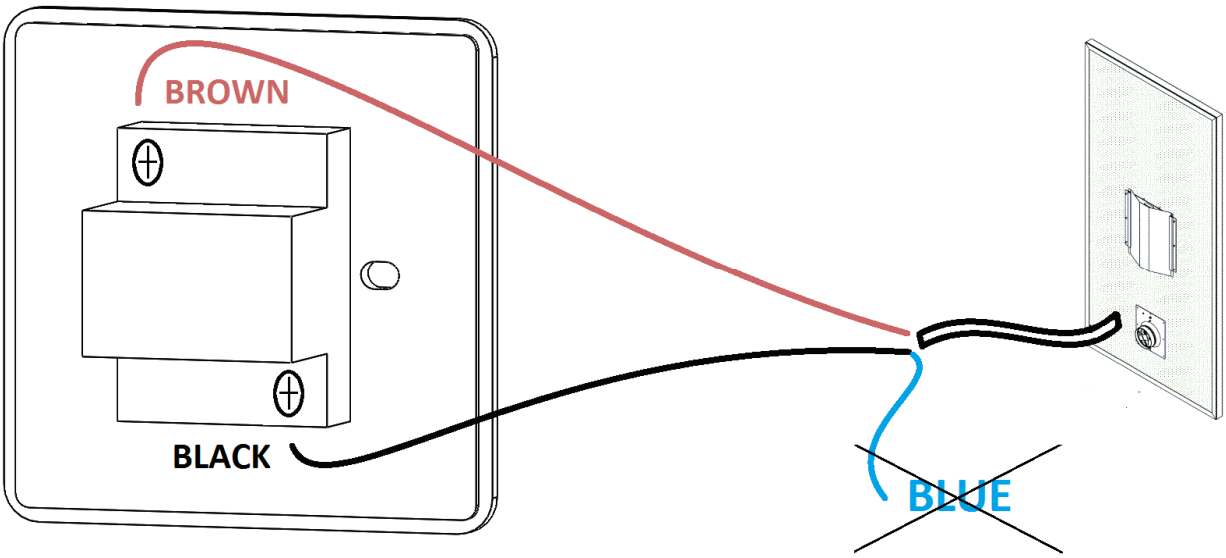

VI. Regulator

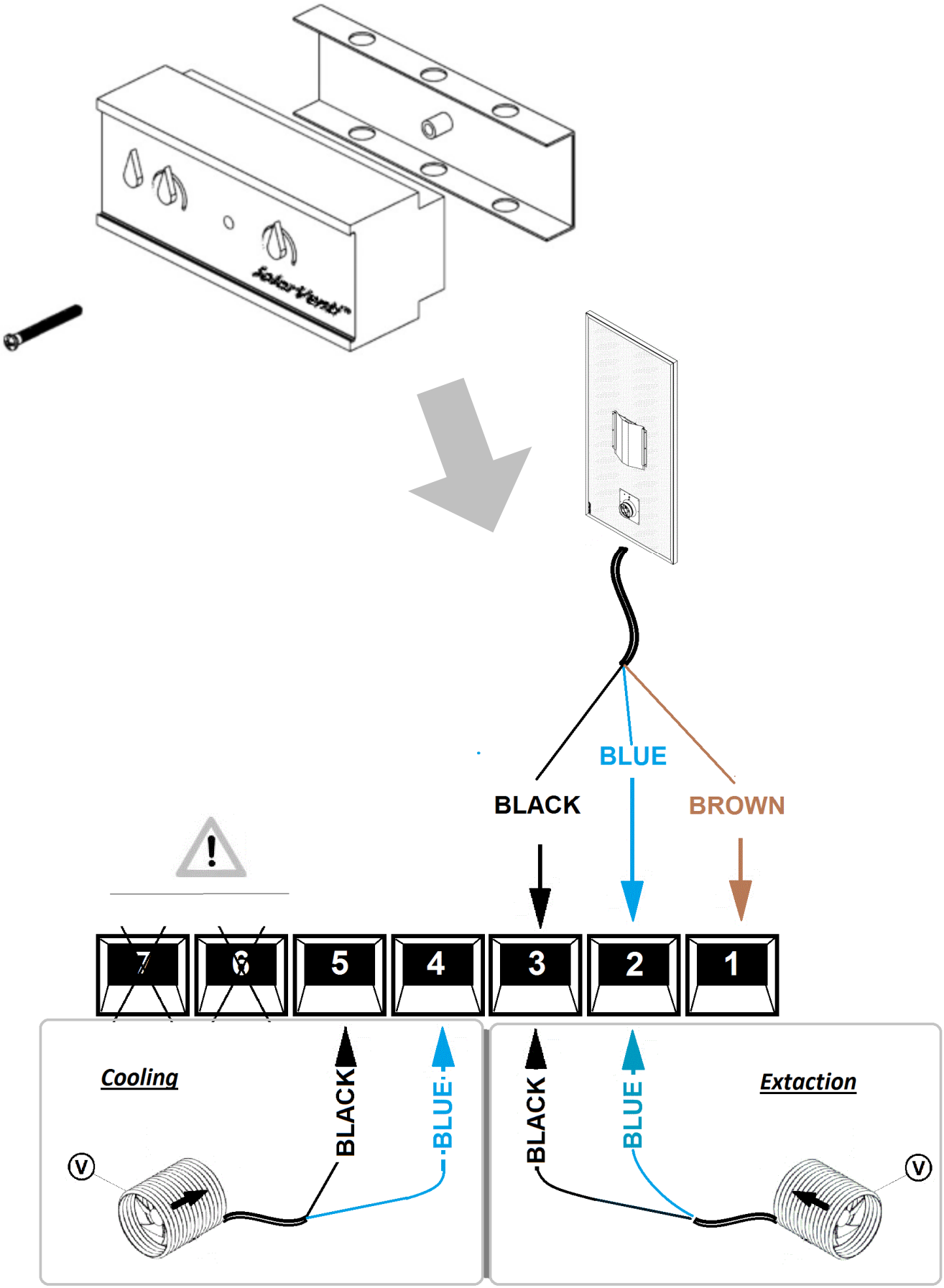

Installation manual for mounting SV standard to the wall

Additional installation tips

INTRO

Optimal airflow: In a leaky building there is no need for an exhaust/pressure valve. However, a valve for air outlet should be installed in a very tight building. As far as possible inject the air into the driest room and extract from the most humid room to eliminate the risk of leading the moisture through the rest of the building.

TOOLS

The hole: Drilling through a wall can be challenging and the tools needed to make the hole will depend on the material of the wall. Contact your local SolarVenti installer for further advice regarding the drilling and the installation.

Take care not to drill into cables, power sockets, etc. The optimal diameter of the hole is Ø133 mm on the inside and Ø140 mm on the outside. However, it is possible to use a diameter of Ø135 mm both inside and outside.

p. 6, 14, 15

Cable: The cable of the Solar Air Collector may either go through the hole of the air inlet – as shown above – or a separate 6-8 mm hole may be drilled in the position desired.

p. 10

Stands: Drill two holes in each rack and mount them to the wall with suitable screws.

p. 11

The plastic strips (Jv) are to be tightened around the flexible hose (Iv) approximately in the middle of the armaflex fitting (Dv).

p. 15

"**COOLING**" is used to blow external non-preheated air into the building and "**EXTRACTION**" helps the airflow of the SV-system.

Installationsanleitung für SolarVenti Standard Modell

Weitere Montage-Tipps

ALLGEMEINES

Optimale Luftverteilung: Bei einem undichten Gebäude ist ein Absaugset/ Druckventil nicht nötig. In einem dichten Gebäude muss jedoch eine Entlüftung (Absaugset/Druckventil) installiert werden. Der Lufteinlass muss möglichst immer in dem trockensten Raum platziert werden und die Entlüftung immer im feuchtesten Raum.

WERKZEUG

Das Loch: Welche Werkzeuge für die Bohrung durch eine Wand benötigt werden, hängt von der Beschaffenheit ab. Die Bohrung kann sich als schwierig erweisen. Sind Sie unsicher bezüglich der Bohrung oder Installation eines SolarVentis, ist die Installation durch einen SolarVenti Fachbetrieb durchzuführen.

Stellen Sie sicher, dass Sie nicht in Kabel u.Ä. bohren. Der optimale Durchmesser des Loches im Innenraum beträgt Ø133 mm und an der Außenwand Ø140 mm. Haben Sie nur einen Bohraufsatz, können Sie stattdessen Ø135 mm sowohl für den Innen- und Außenbereich benutzen.

S. 6, 14, 15

Kabelführung: Das Kabel des Warmluftkollektors kann entweder durch das Loch der Zuluft geführt werden oder durch ein separates Loch Ø 6-8 mm.

S. 10

Wandgestelle: Bohren Sie zwei Löcher in die jeweiligen Wandgestelle und befestigen Sie die Gestelle mit passenden Schrauben.

S. 13

Befestigen Sie **Die Kabelbinder** (JV) um den Luftschlauch (Iv) mittig auf dem Armaflex-Streifen (DV).

S. 17

”**COOLING**” (Die Kühlfunktion) kann ab einer gewissen Raumtemperatur unerwärmte Außenluft in das Gebäude einblasen.

”**EXTRACTION**” (Die Absaugfunktion) hilft die optimale Luftverteilung im Gebäude zu schaffen.

Basement Installation manual

Further Installation Tips

INTRO

Blow into dry room: As far as possible the air inlet must always be installed in the most dry room and the outlet in the room containing most humidity. In this way you don´t risk the humid air to spread through the entire basement.

K vs. Standard: All measurements in this manual are fitting to the SolarVenti (K) models. The measurements DO NOT fit to the standard SolarVenti air collectors (SV14, SV20, SV30).

TOOLS

The wall of the basement: It can be challenging to drill through the wall of a basement. Furthermore the tools, which are needed, depend on the consistency of the wall. E.g. you can risk loose insulation in the cavity dam, which you have to secure before drilling.
Contact your local SolarVenti installer for further advices regarding the drilling and installation of a SolarVenti.

The hole: Make sure that you don´t drill into cables etc.
The centre of the air inlet must be minimum 100 mm below the ceiling.
The optimal diameter of the indoor hole is Ø133 mm and Ø140 mm for the outdoor hole. If you only have one drilling bit, you can use Ø140 mm for both the indoor and outdoor hole.

Screws: We don´t provide screws for mounting the air collector to the wall.

p. 6, 12, 18, 20

Cable: The cable of the Solar Air Collector can either go through the hole of the air inlet – as shown above – or can be drilled as a separate 6-8 mm hole, which can be placed wherever you like.

p. 8

Insulation: Insulation of the pipe is needed. Get the insulation in a building supply store or buy an insulation matt and aluminium cover from SolarVenti.

p. 8, 14

Stands: Drill two holes in every stand and mount them to the wall with screws fitting to the construction of the wall.

p. 10

Angle: Find the referencepoint ⊗ which indicates the place of the fan on the Solar Air Collector. Mark the triangle on the wall. The gray triangle is the possible area, where the air inlet hole will be placed. The drilling can be made within this area. (If an Extra Extension Kit is used as an add on the max. length of the triangle will be 2010 mm instead of 1010 mm)
If you use the whole length of the pipe G, you need to drill the hole on the bottom line. Whereas you drill a hole inside the grey field, you need to cut the pipe.

SV-Standar Manual de instalación

Más consejos para la instalación

INTRO

Entrada de aire: En la medida de lo posible, la entrada de aire siempre debe estar instalada en el cuarto más seco y la salida en la sala que contiene más humedad.

TOOLS

Taladrar en la pared o tejado puede ser un reto. Las herramientas necesarias dependen de la consistencia de la pared/tejado. Póngase en contacto con su instalador SolarVenti local para obtener más consejos en cuanto a la perforación

Perforación: Asegúrese de que NO HAY cables ni tuberias en la zona a perforar. El diámetro óptimo para el agujero es; interior Ø133 mm y exterior Ø140 mm. Si sólo tiene un kit de perforación, puede utilizar Ø135 mm para el interiory exterior.

Tornillos: Los tornillos solo se proporcionanpara el montaje de collector en un tejado. Con estructura de madera.

p. 6, 12, 18

Cable: El cable del colector puede o bien ir por el orificio de entrada de aire o puede ser perforado en el lugar mas conveniente, como un agujero de 6.8 mm.

p. 9, 14

Soportes: perforar dos agujeros para cada soporte y montar con tornillos y tacos adecuados para la pared/tejado.

p. 15

Tejado ondulado: Use las almohadillas de presión (X2). Evite goteras: la entrada de aire (W) debe estar perfectamente acoplado al tejado y sin burbujas. Su parte superior debe ir cubierta por la teja de arriva. Los bordes laterales deben terminar en una ola subducente. Puede que haya que cortar (W) para que sus bordes laterales coincidan con una ola subducente.

Tejados sin ondulacion: Use las almohadillas de presion (X1). Evite goteras: Antes de fijar la entrada de aire (W) al tejado, poner pegamento en su parte trasera (en el marco de la cinta blanca). La entrada de aire (W) debe estar fijada al tejado en no mas de 2-5 min. sin burbujas. Una vez (W) ha sido fijada en la posicion correcta, poner pegamento alrededor de todo el borde para sellarlo aun mejor.

p. 17

Cableado impermeabilizado: Pasar el cable entre el aislamiento flexible (Iv) y el aluflex (T) **e** introducirlo a través de un pequeño agujero hecho en la entrada de aire (W). Este agujero debe quedar cubierto por Iv al final de la instalación. Deje una parte del cable (5-10 cm) salir de la manguera flexible cerca del colector de aire, para que el agua pueda drenar desde el cable. Por ultimo ponga pegamento alrededor del cableado en la entrada de aire (W), para impermiavilizar el pequeño agujero. Coloque el accesorio Armaflex (Dv) alrededor de la tubería Aluflex y el cable – recuerde que el aislamiento flexible debe cubrir el cableado y agujeroen (W).

p. 11, 17

Las bridas (Jv) son para ser apretado alrededor del aislamiento flexible (Iv) aproximadamente en el centro del accesorio Armaflex (Dv).

p. 19

"**COOLING**" Introduce aire fresco exterior en el recinto
"**EXTRACTION**" Extrae el aire del recinto (ayudando a la entrada de aire caliente)-

Standardní montážní instrukce

Další montážní tipy

INTRO

Optimální objemový průtok vzduchu. U budov, které nejsou zcela hermeticky uzavřené není potřeba další odtah. Nainstalujte však odtah u velmi utěsněných budov. Talířový ventil, přes který se vzduch vhání dovnitř by měl být umístěn v nejsušší místnosti a ventil na odtah naopak v nejvlhčí místnosti – jinak by docházelo k rozhánění vlhkosti do zbytku budovy.

NÁŘADÍ

Otvor do zdi: Nářadí k tomuto účelu je speciální dle materiálu a složení zdi. Zeptejte se svého prodejce či technika, pokud si přejete rady s vrtání otvoru.

Zajistěte, aby v místě prostupu nevedly žádné kabely či zásuvky.
Lze využít korunkový vrták s průměrem Ø135-142 mm.

s. 6, 14, 15

Kabel: Kabel z panelu je možné protáhnout přímo skrz prostupové potrubí, anebo pro něj vyvrtat zvláštní díru 6-8 mm dle Vašich potřeb.

s. 10

Stativy: Postupujte dle instrukcí na str. 11. Vyvrtejte dvě dírky v každém z dlouhých hliníkových stativů (Ev3) a upevněte je vhodnými šrouby do zdi. Pak teprve složte stativy, už přímo na zdi.

s. 13

Stahovací pásky (Jv) je třeba utáhnout kolem flexihadice(Iv) zhruba uprostřed (Dv).

s. 17

”**COOLING**” (chladící systém) může vhánět neohřátý venkovní vzduch do budovy a ”**EXTRACTION**” (odtah) pomáhá s optimálním prouděním/nasměrováním vzduchu.

Installationsvejledning til vægmontage

Yderligere tips til installationen

INTRO

Optimal luftflow. Ved en utæt bygning er der ikke behov for en udsugning/ trykventil. Installer dog en ventil til luftudstrømning i en meget tæt bygning. Indblæsningen skal så vidt muligt ske i bygningens tørreste rum og udsugningen fra det fugtigste rum – ellers risikerer man at presse fugten ud i resten af bygningen.

VÆRKTØJ

Hullet: At bore et hul gennem væggen kan være vanskeligt. Dertil kommer, at værktøjet, der skal bruges til at lave hullet, afhænger af murens beskaffenhed. Få råd og vejledning hos din lokale SolarVenti installatør, hvis du er i tvivl om installationen.

Sørg for, at der ikke er nogen ledninger, stikkontakter e.l., hvor boringen skal foretages. Den optimale diameter af hullet er Ø133 mm på indersiden og Ø140 mm på ydersiden. I tilfælde af, at du kun har en borekrone, kan du dog bruge Ø135 mm til både det indvendige og udvendige hul.

s. 6, 14, 15

Kabel: Luftsolfangerens kabel kan enten føres igennem indblæsningshullet eller der kan bores et separat 6-8 mm hul, som placeres efter ønske.

s. 10

Stativer: Følg først instruktioner på s. 11. Bor så to huller i hver af de lange aluminiumsstænger (Ev3) og fastgør dem med passende skruer på væggen. Saml først herefter stativerne færdig på væggen.

s. 13

Plaststripsene (Jv) skal strammes rundt om flexslangen (Iv) ca. midt på (Dv).

s. 17

”**COOLING**” (køling-systemet) kan blæse uopvarmet udendørsluft ind i bygningen og ”**EXTRACTION**” (udsugningen) hjælper med at skabe den optimale luftflow.

Kælder Installationsvejledning

Yderligere tips til installationen

INTRO

Blæs ind i det tørre rum. Indblæsningen skal så vidt muligt ske i det tørreste rum og udsugning fra det fugtigste rum i kælderen – ellers risikerer man at presse fugten ud i kældervæggene.

K vs. Standard: Alle mål – angivet i denne montagevejledning – gælder for SolarVenti (**K**) kældermodeller. Målene dækker IKKE vores standard SolarVenti luftsolfangere (SV14, SV20, SV30).

TOOLS

Kældervægge kan være vanskelige at bore i og værktøjet, der skal bruges til at foretage boringen afhænger af murens beskaffenhed. Du kan bl.a. risikere, at der er løs isolering i hulmuren, som du skal sikre yderligere.
Få råd og vejledning hos din lokale SolarVenti installatør, hvis du er i tvivl om installationen.

Hullet: Sørg for, at der ikke er nogen ledninger, stikkontakter e.l., hvor boringen skal foretages.
Indblæsningshullets centrum skal være mindst 100 mm under kælderens loftshøjde. Den optimale diameter af hullet er Ø133 mm på indersiden og Ø140 mm på ydersiden. I tilfælde af, at du kun har en borekrone, kan du dog bruge Ø140 mm til både det indvendige og udvendige hul.

Skruer: Skruer til fastgørelse i væggen følger ikke med.

p. 6, 12, 18, 20

Kabel: Luftsolfangerens kabel kan enten føres igennem indblæsningshullet, som vist ovenfor, eller der kan bores et separat 6-8 mm hul, som placeres efter ønske.

p. 8

Isolering: Isolering af røret er nødvendig. Tilkøb af isoleringsmåtte og aluinddækning muligt.

p. 8, 14

Stativer: Bor to huller i hvert stativ og fastgør med passende skruer.

p. 10

Vinkel: Find punktet ⊠ som svarer til luftsolfangerens studs. Tegn trianglen op på væggen. Den grå markerede triangel er det mulige område for indblæsningshullets placering. Boringen kan foretages indenfor dette område. (Er der tilkøbt et kælderforlængersæt, bliver max længden 2010 mm i stedet for 1010 mm)
Bruger du hele længden af røret G skal du bore hullet et sted på den nederste linje. Borer du et hul indenfor det grå markerede felt, vil du blive nød til at skære røret til.

Basement Installation manual

Further Installation Tips

INTRO

Blow into dry room: As far as possible the air inlet must always be installed in the most dry room and the outlet in the room containing most humidity. In this way you don´t risk the humid air to spread through the entire basement.

K vs. Standard: All measurements in this manual are fitting to the SolarVenti (K) models. The measurements DO NOT fit to the standard SolarVenti air collectors (SV14, SV20, SV30).

TOOLS

The wall of the basement: It can be challenging to drill through the wall of a basement. Furthermore the tools, which are needed, depend on the consistency of the wall. E.g. you can risk loose insulation in the cavity dam, which you have to secure before drilling.
Contact your local SolarVenti installer for further advices regarding the drilling and installation of a SolarVenti.

The hole: Make sure that you don´t drill into cables etc.
The centre of the air inlet must be minimum 100 mm below the ceiling.
The optimal diameter of the indoor hole is Ø133 mm and Ø140 mm for the outdoor hole. If you only have one drilling bit, you can use Ø140 mm for both the indoor and outdoor hole.

Screws: We don´t provide screws for mounting the air collector to the wall.

p. 6, 12, 18, 20

Cable: The cable of the Solar Air Collector can either go through the hole of the air inlet – as shown above – or can be drilled as a separate 6-8 mm hole, which can be placed wherever you like.

p. 8

Insulation: Insulation of the pipe is needed. Get the insulation in a building supply store or buy an insulation matt and aluminium cover from SolarVenti.

p. 8, 14

Stands: Drill two holes in every stand and mount them to the wall with screws fitting to the construction of the wall.

p. 10

Angle: Find the reference point ⊗ which indicates the place of the fan on the Solar Air Collector. Mark the triangle on the wall. The gray triangle is the possible area, where the air inlet hole will be placed. The drilling can be made within this area. (If an Extra Extension Kit is used as an add on the max. length of the triangle will be 2010 mm instead of 1010 mm)
If you use the whole length of the pipe G, you need to drill the hole on the bottom line. Whereas you drill a hole inside the grey field, you need to cut the pipe.

Seinäsarjan asennusohje

Lisää vinkkejä asennukseen

ESITTELY

Ihanteellinen ilmavirta: Mikäli rakennuksessa vetää, tarvetta pako- / paineventtiilille ei ole. Venttiili tulee asentaa mikäli rakennus on tiivis. Mikäli mahdollista, ohjaa ilma kuivimpaan huoneeseen ja poista se kosteimman huoneen kautta. Näin vältetään kosteuden leviäminen rakennukseen.

TYÖKALUT

Reiät: Seinän läpi poraaminen saattaa olla haasteellista ja tarvittavat työkalut riippuvat seinän materiaalista. Ota tarvittaessa yhteyttä paikalliseen SolarVentin asentajaan saadaksesi tarkempaa tietoa asennuksesta.

Varo poraamasta sähköjohtoihin, pistorasioihin jne. Reiän halkaisijan optimaalinen koko on Ø133 mm sisällä ja Ø140 mm ulkona. Ø135 mm halkaisijaa voidaan käyttää sekä sisällä että ulkona.

s. 6, 14, 15

Johto: Aurinkokeräimen johto voidaan viedä tuloaukon kautta – kuten yläpuolella- tai sille voidaan porata erillinen 6-8 mm reikä haluttuun kohtaan.

s. 10

Tuet: Poraa kaksi reikää jokaiseen telineeseen ja kiinnitä ne seinään sopivilla ruuveilla.

s. 13

Nippusiteet: Kiristä kurttuputki (lv) nippusiteiden (Jv) avulla suunnilleen Armaflex-tiivisteiden (Dv) puoleenväliin.

s. 17

"**VIILENNYS**" käytetään puhaltamaan lämmittämätöntä ilmaa rakennukseen ja "**POISTO**" tehostaa SV-järjestelmän ilmavirtausta.

SolarVenti® provides a healthy indoor climate in your basement

Avoid humidity
Avoid stale smell
Avoid mould and fungus

Local dealer / installer:

Produced in Denmark
SolarVenti A/S
Fabriksvej 8
DK - 8881 Thorsø

Tlf. +45 8696 6700
www.solarventi.dk / www.solarventi.com